＜ 決勝トーナメント ＞

1． 上級

① 1･2位の部

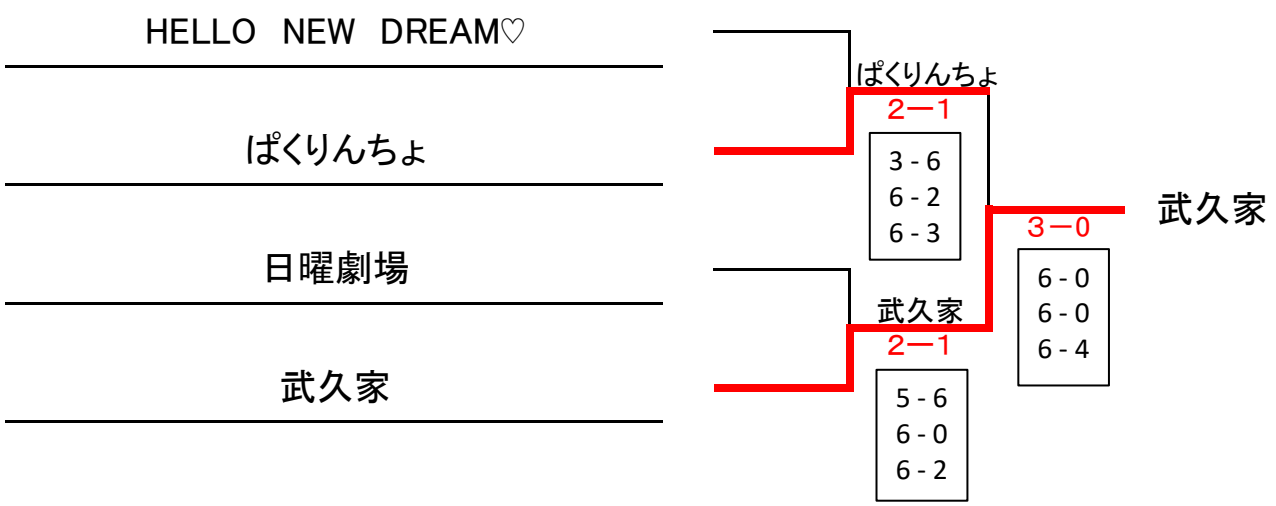

② 3位の部

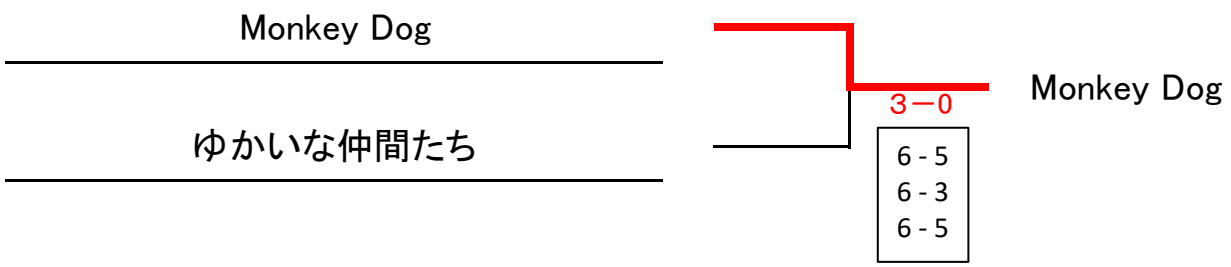

② 4位の部

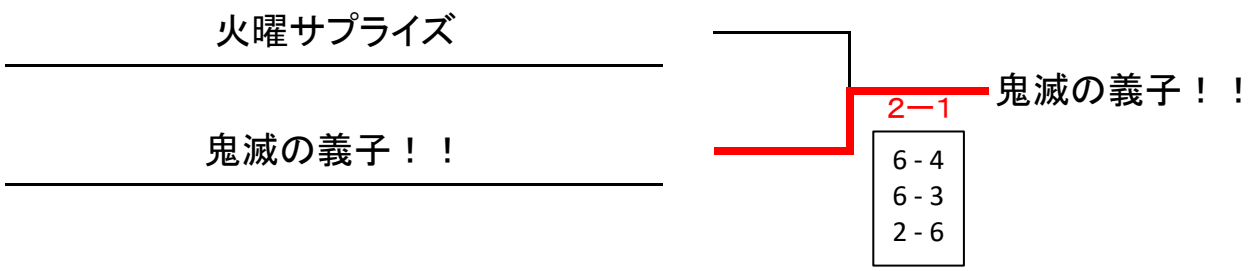

＜ 決勝トーナメント ＞

2. 中級

① 1位の部

1 マコちゃんチーム

2 蕃茄（ばんか）

3 スマイリング+

4 ALWAYS RAILWAYS

5 みか・みか・みかーズ

6 かん

7 ぽこりんちょ

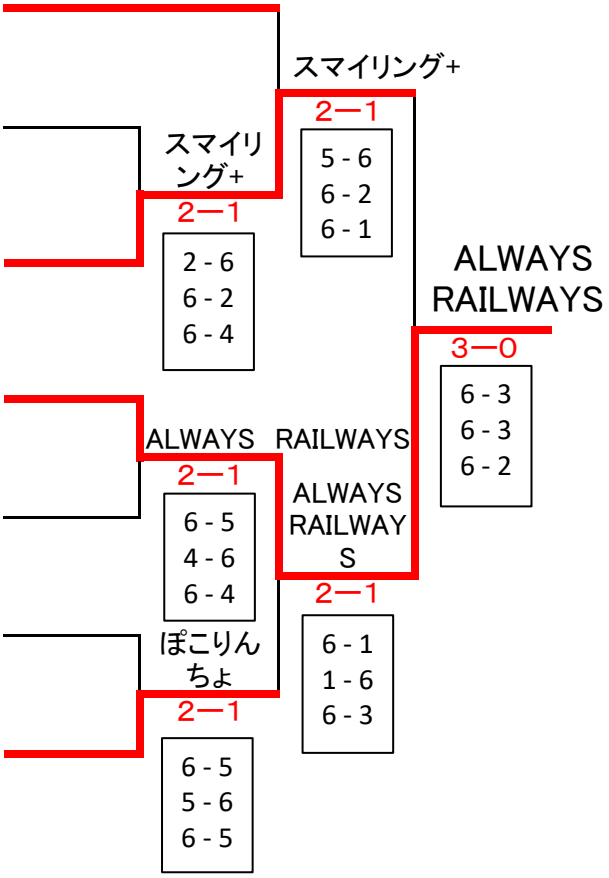

② 2位の部

1 あきら君チーム

2 神田テニスクラブ A

3 ぺこりんちょ

4 37.428

5 loopですよ！

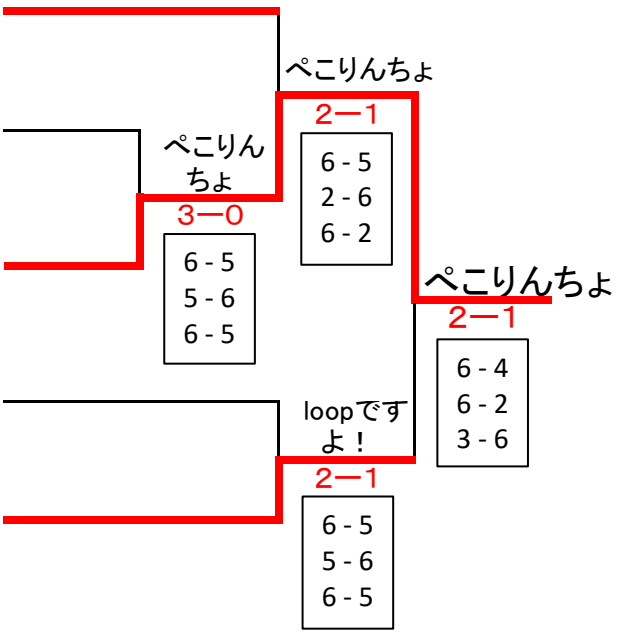

＜ 決勝トーナメント ＞

2.　中級

③ 3位の部

1　医療センター

2　ヤマセミ A

3　オリーブス

4　神田テニスクラブ B

5　loopだよん！

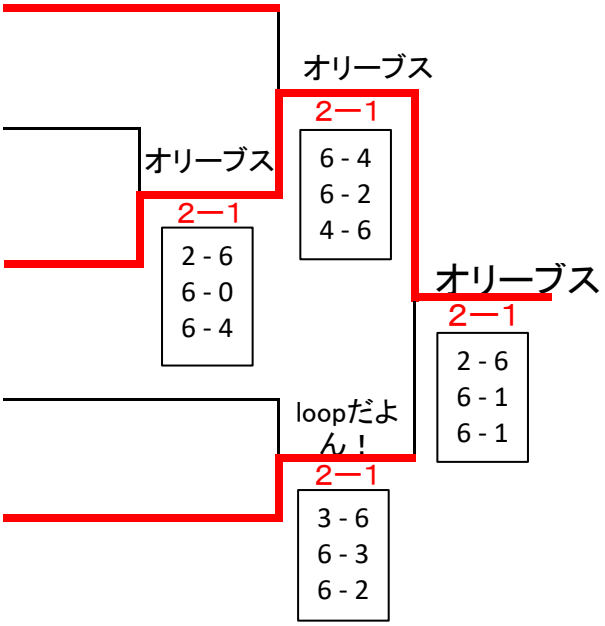

3.　初級

① 1位の部

A　還暦おやじとゆかいな仲間たち

B　ゴーイングメリー

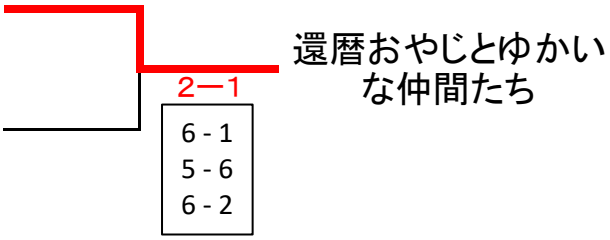

② 2位の部

A　loopだぞ！

B　愛宕病院

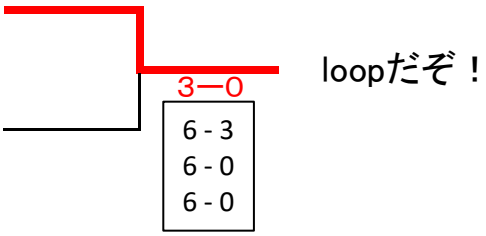

③ 3位の部

A　ヤマセミ B
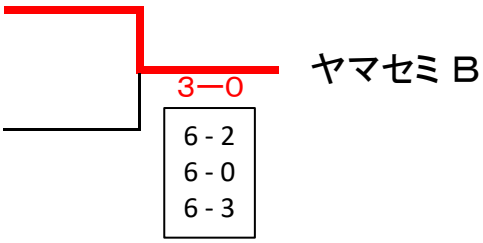
B　土佐サンデー